SEZIONE SCHEMATICA DEL POZZO

scala 1:50

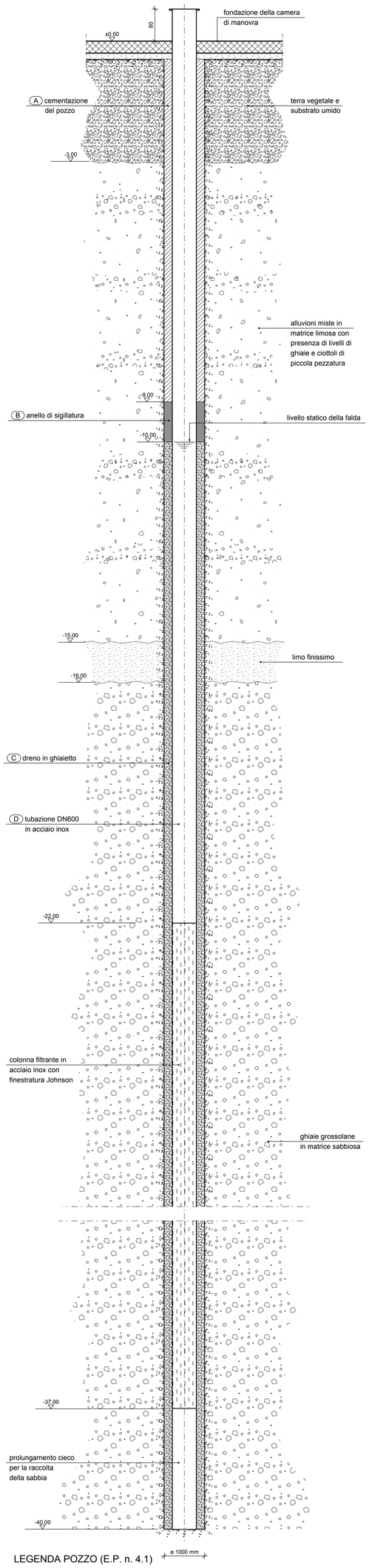

Pianta

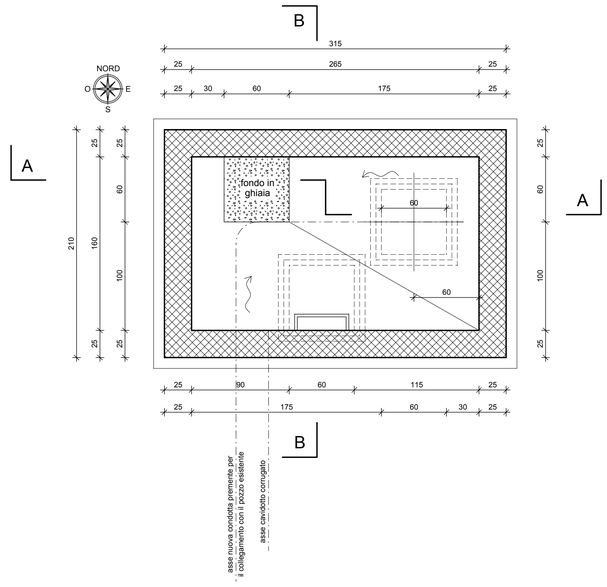

CAMERETTA DI TESTATA DEL POZZO

scala 1:25

Sezione A-A

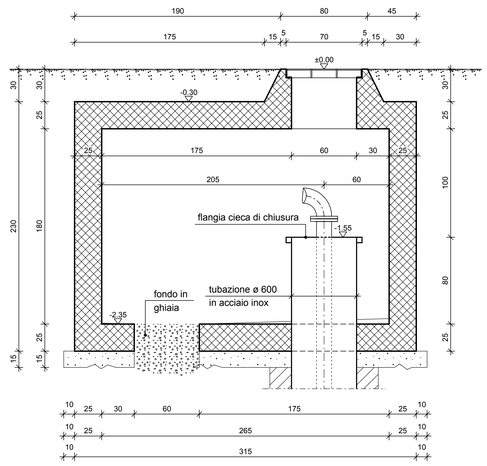

Sezione B-B

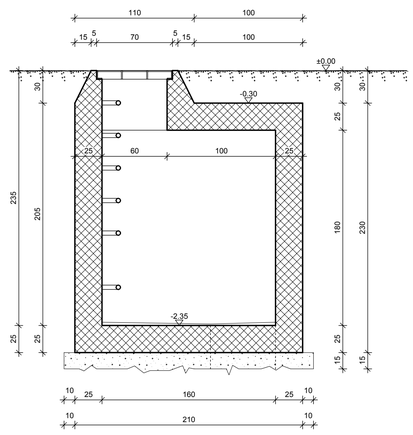

ARMATURA

Sezione orizzontale

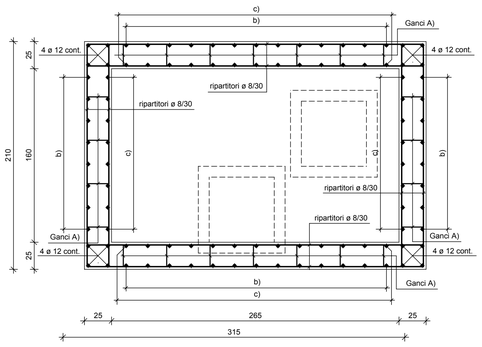

Sezione longitudinale

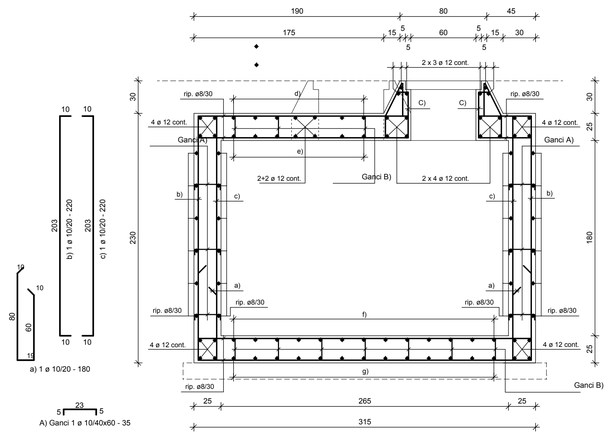

Sezione trasversale

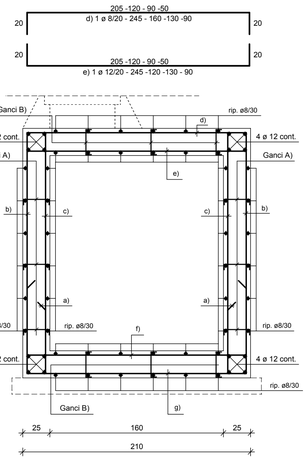

Pianta fondazione

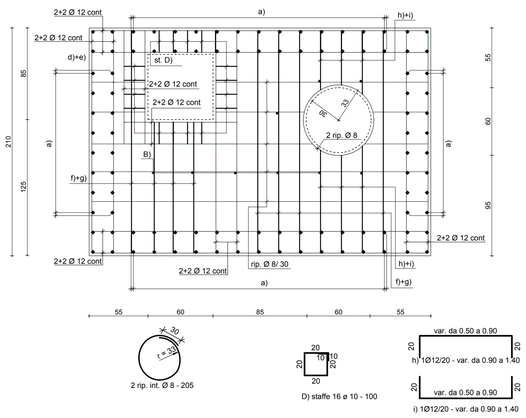

Pianta solaio

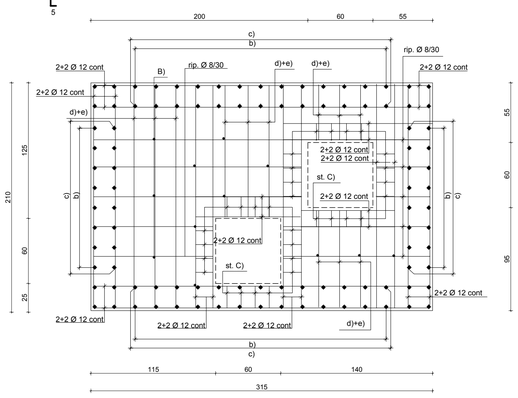

SCHEMA IDRAULICO

scala 1:25

(misure in mm)

Pianta

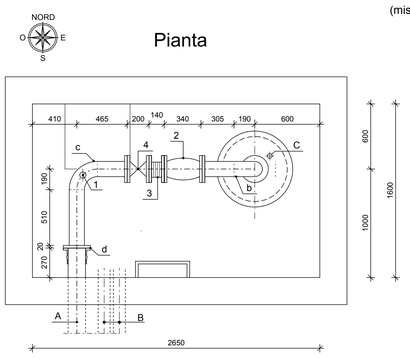

Sezione

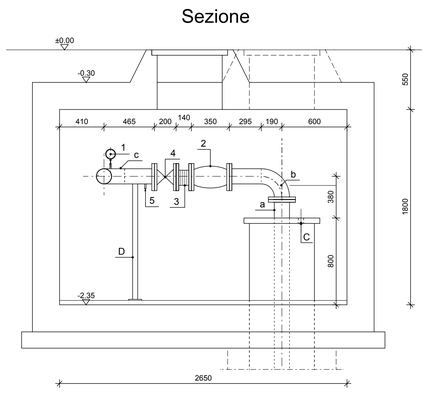

RIEPILOGO TUBAZIONI

NOTA: tutte le tubazioni all'interno della cameretta sono in acciaio inox AISI 316L

A) tubazione in PEAD De160 in uscita verso pozzo esistente (E.P. n. 3.1)
B) cavidotti corrugati De110 (E.P. n. 4.5)
C) elemento di chiusura del pozzo con foro per il passaggio cavi di alimentazione della pompa e del galleggiante da rendere stagno (E.P. n. 4.5)
D) elemento in acciaio inox di sostegno delle tubazioni (E.P. n. 3.7)

APPARECCHI IDRAULICI

1) manometro ammortizzato montato su rubinetto a pulsante da 1/2" (E.P. n. 3.5)
2) valvola di non ritorno DN125-PN16 (E.P. n. 3.11)
3) giunto di smontaggio in acciaio inox DN125-PN16 (E.P. n. 3.4)
4) valvola a saracinesca in ghisa sferoidale DN125-PN16 (E.P. n. 3.2.3)
5) rubinetto a sfera da 1" per prelievo campioni ed eventuale scarico della condotta (E.P. n. 3.3)

PEZZI SPECIALI

NOTA: tutti i pezzi speciali previsti all'interno della cameretta sono in acciaio inox AISI 316L

a) tubazione di mandata della pompa DN125 (E.P. n. 3.12):
b) elemento DN125 formato da curva a 90° e tronchetto orizzontale flangiato alle estremità (E.P. n. 3.6);
c) elemento DN 125 composto da tronchetti con interposta curva orizzontale a 90°,completo di manicotto filettato da 1/2" (E.P. n. 3.6) per il collegamento del manometro (E.P. n. 3.5)
d) raccordo multidiametro PN 16 DN 125/De 160 (E.P. n. 3.8)

LEGENDA POZZO (E.P. n. 4.1)

A) cementazione del pozzo con boiacca a base di cemento portland con aggiunta di bentonite in ragione del 4% in peso. Rapporto A/C: 0.5.

B) anello di sigillatura in bentonite sodica.

C) dreno formato con ghiaietto calibrato in granulometria D_{30} = 4÷6 volte D_{30} del terreno e con coefficiente di uniformità 1.75 ÷2.50.

D) tubazione del pozzo DN600 in acciaio inox.

CARATTERISTICHE DEI MATERIALI

Calcestruzzo per sottofondazione realizzato con cemento tipo IV 32,5 R UNI ENV197/1 dosato a 2.00 kN/m³ con classe di resistenza C 12/15 (E.P. n. 2.1)

Calcestruzzo per c.c.a. realizzato con cemento tipo IV 32,5 R UNI ENV 197/1 con classe di resistenza C25/30 con classe di esposizione XC2 (E.P. n. 2.2)

Acciaio per c.c.a. di classe tecnica B 450 C (E.P. n. 2.4)

(E.P. n. x.xx) = riferimento elenco prezzo unitari - Elab. 10

Codice 274 / Anno 2016	Elaborato n. E.05.a DEFINITIVO-ESECUTIVO	STUDIO TECNICO: dott. ing. Flavio LOVATO via Hôtel des Etats, 7 - 11100 Aosta - tel. 0165 361153 - fax 0165 365576 - e_mail flavio.lovato@studiotecnicolovato.it C.F.: LVT FLV 54P27 C890J; P. IVA: 00572830073
Data: 10 dicembre 2016 Aggiornamento		Committente: AMMINISTRAZIONE COMUNALE DI GRESSAN frazione Taxel, 1 11020 GRESSAN (AO) C.F.: 00108690074
Dis.: Visto: Il Progettista dott. ing. Flavio Lovato iscritto all'ordine degli ingegneri della Regione Autonoma Valle d'Aosta n. A - 238		Oggetto: PROGETTO DEFINITIVO-ESECUTIVO DEI LAVORI DI REALIZZAZIONE DI UN NUOVO POZZO AD USO POTABILE IN LOCALITÀ LES ILES
		NUOVO POZZO e CAMERETTA DI TESTATA SEZIONE SCHEMATICA, CARPENTERIA, ARMATURA E SCHEMA IDRAULICO SCALA: 1:50;1:25 RIF.: